MOTEUR Z100

Série Z100

Tension d'essai	24V
Tension nominale	24V
Couple nominal	0,7 mN
Vitesse nominale	2700 tr/mn
Intensité nominale	12,5 A
Rotation	SIH
Températures d'utilisation	-30°C à +80°C
Masse	1,360 kg
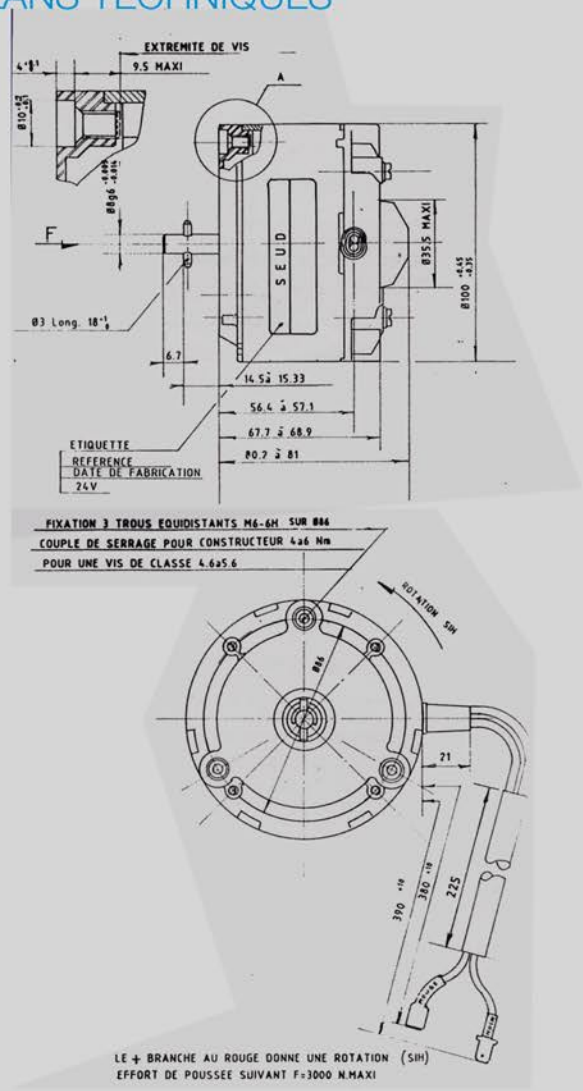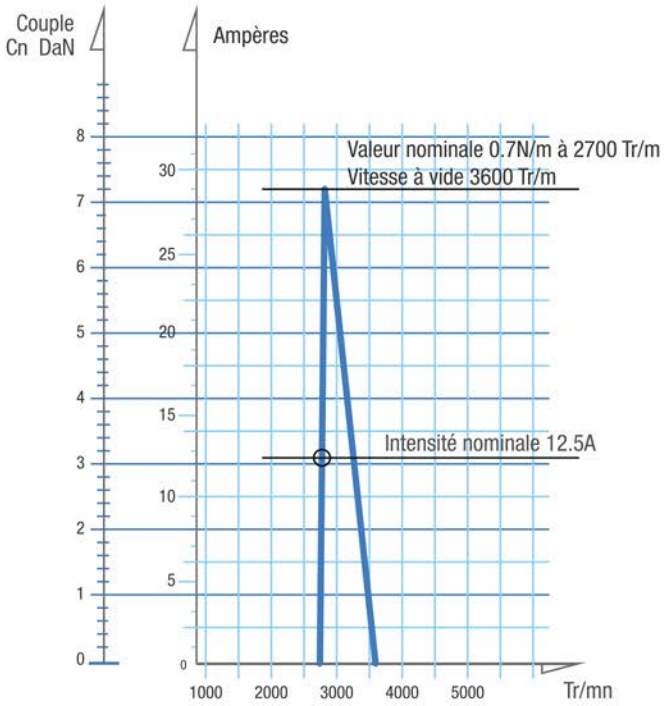
PLANS TECHNIQUES